Produkt – Info/Fakta

SVERIGE

Monteringsmall för knoppar och handtag

MALLBOSS

MALLBOSS är en serie unika borrmallar som förenklar monteringen av knoppar och handtag på alla förekommande luckor, dörrar och lådor.

Enkelheten med mallarna gör det näst intill omöjligt att borra fel vare sig man är ett byggproffs eller “gör-det-självare”.

Avståndet mellan borrhålen har en internationell standard och mallarna finns i ett brett sortiment av storlekar.

- Smart och funktionell design.
- Förenklar trixigt arbete.
- Ekonomisk - minimerar arbetstiden.
- Tillverkad i tålig nylonplast.
- Levereras i praktisk och snygg väska med fullt sortiment.

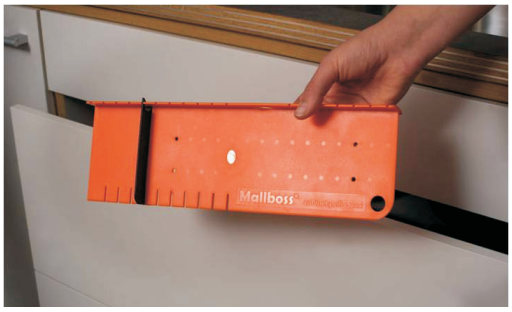

Användningsområden:

Kan användas överallt där man behöver göra ett eller flera hål för montering av någon form av beslag. T.ex. då handtag eller liknande skall monteras på en utdragbar låda eller en skåpsdörr i exempelvis ett kök.

Proffsväska med borrmallar för knopp och handtag. Hela serien av 9st standardmallar från 32mm till 256mm hålavstånd samt 0 mallen för montering av knopp. Väskan innehåller även måttband, maskeringstejp, penna, markeringsdon, borr 4mm och 2 st extra svarta anhåll.

Art.nr: 90-40059

Mallboss®

För mer information om Mallboss unika funktion - gå in på vår speciella hemsida för Mallboss: www.mallboss.com

SE BIFOGADE BLAD FÖR BRUKSANVISNING !

PolePosition® Technology
www.p-p.se

Idrottsgatan 6
333 31 Smålandsstenar

Telefon 0371-380 77
Telefax 0371-380 88

MED EN TEKNIK FRÅN P&P® Technology TAR DU DEL AV EN AV VÄRLDENS TEKNIKER

120808

Mallboss® Montering på lucka.

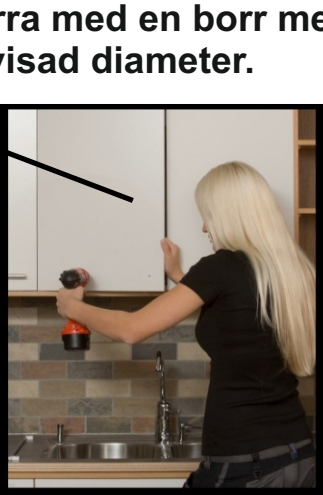

Äntligen! Enkel montering av knopp och handtag.

P&P® Technology

Rationella lösningar i Pole Position

Mallboss®

Montering på låda.

Välj den mall som stämmer mot de handtag du valt.

Ta bort anhållet från mallen.

Sätt maskeringstejp på lådans överkant och markera mitten.

Sätt mallens mittmarkering mot ditt streck. Markera med ett don var du ska borra

Äntligen! Enkel montering av knopp och handtag.

P&P® Technology

Rationella lösningar i Pole Position

Mallboss® Montering långlådor

Ta valfri mall, ta loss anhållet och flytta det till det sista facket på mallen. Om du t ex har en låda på 1 meter och ett handtag på 90 cm får du 5 cm på var sida om handtaget. Sätt måttbandets nolla mot anhållet mät 5 cm in och sedan 32 mm från mallens tak. Borra själv ett 4 mm hål i mallen.

Markera med en 4 mm pryl var du ska borra. Borra upp och fäst handtagen.

Äntligen! Enkel montering av knopp och handtag.

P&P® Technology

Rationella lösningar i Pole Position

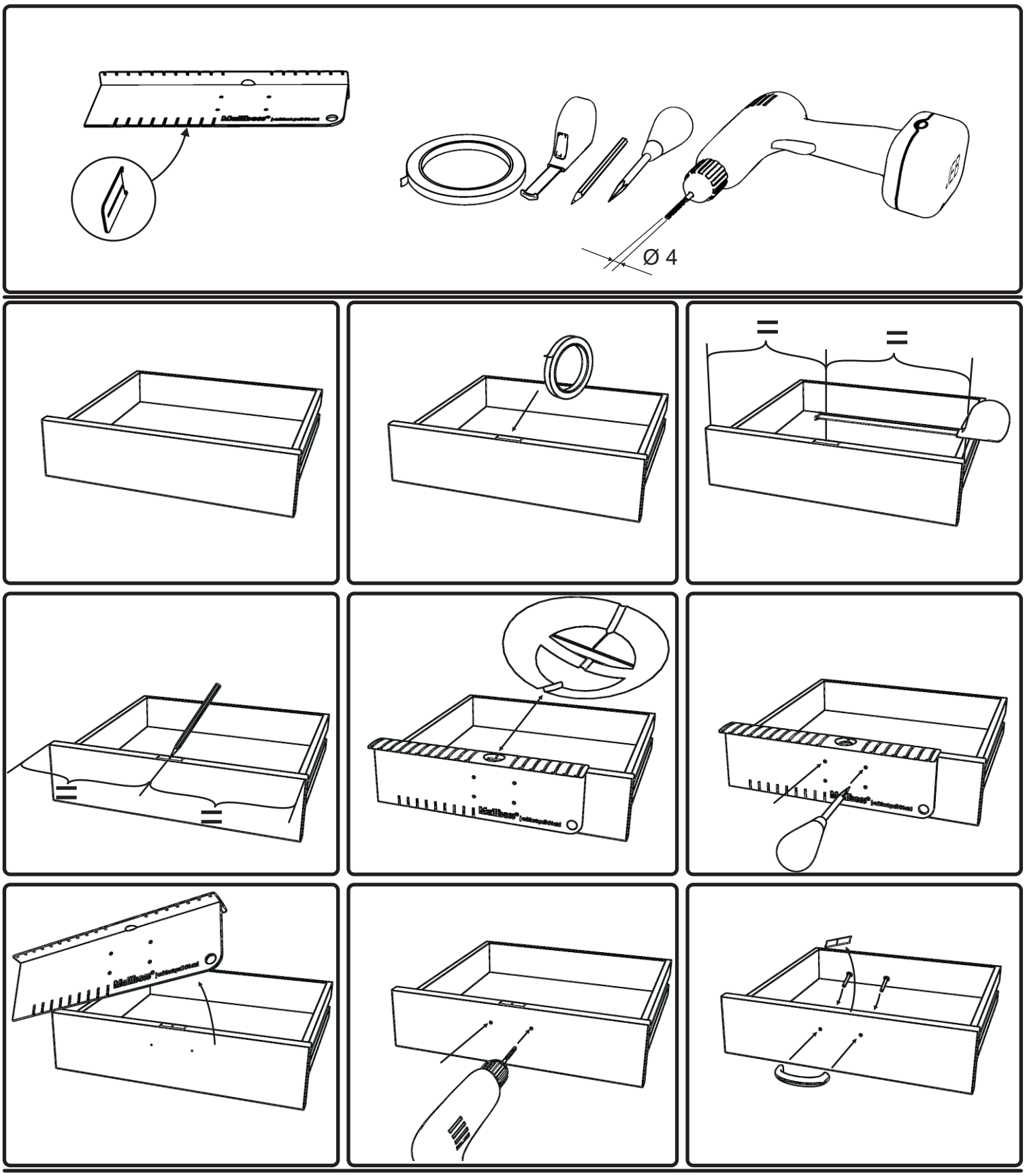

Mallboss® | cabinet pull

Mallboss® International AB

www.mallboss.com

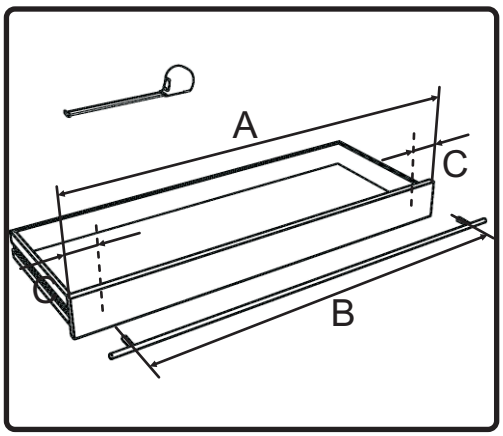

A-B/2=C

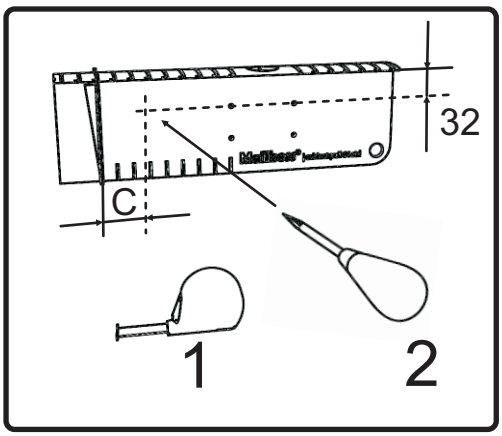

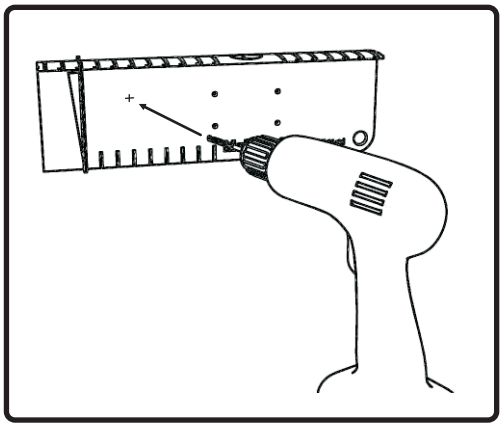

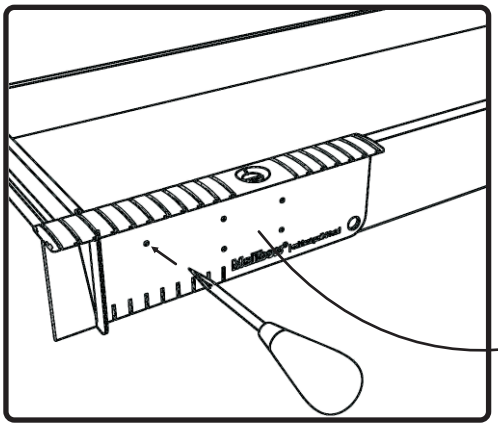

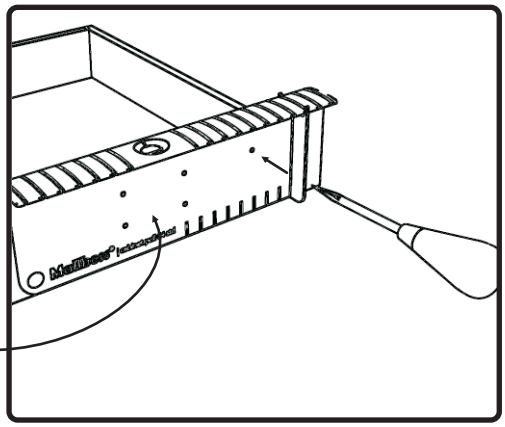

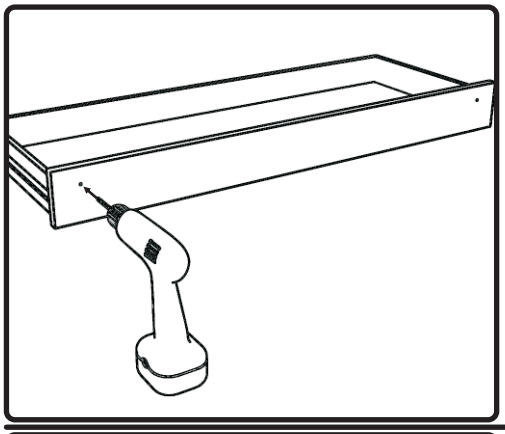

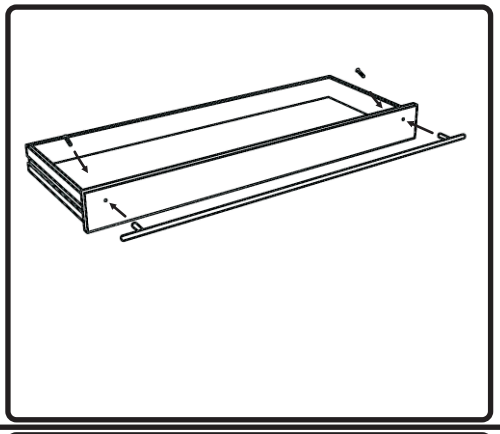

Mallboss® | cabinet pull
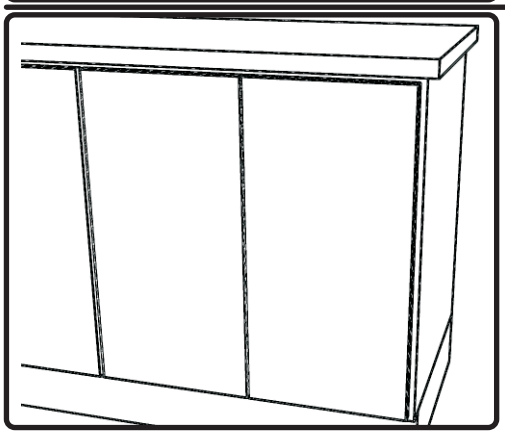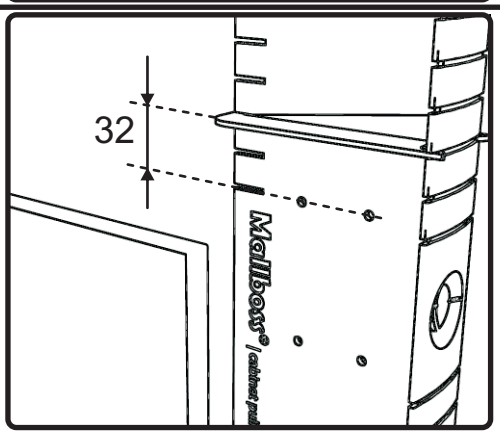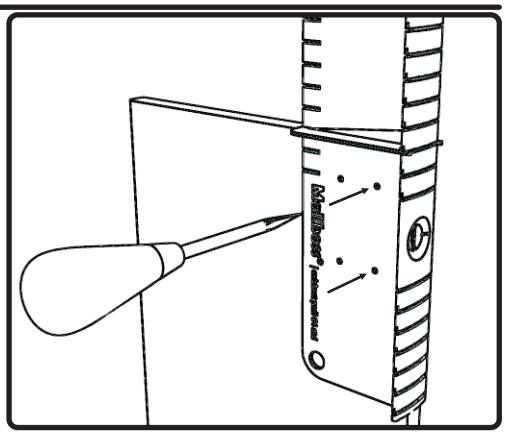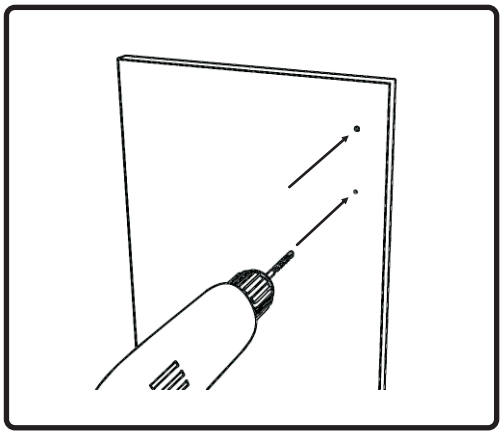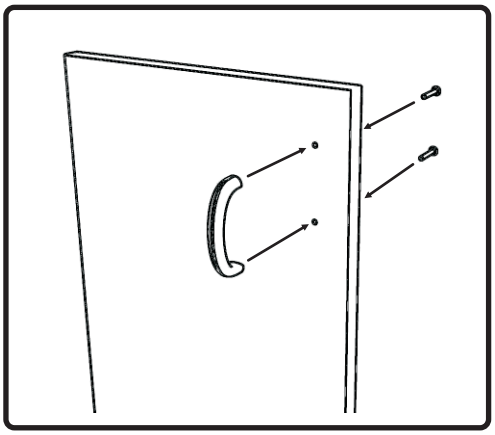
32, 64, 96, 128, 160, 192, 224, 256, 288